PuraVida
3 lyukú, egykaros, kádperemre szerelhető csaptelep
Felületek: **fehér/króm** Cikkszám: **15432400**

Leírás

Jellemzők

- kinyúlás 229 mm
- Alaptest
- normál és zuhany vízsugár
- átfolyási mennyiség: 22 l/perc
- kerámiabetét
- állítható hőfokkorlátozó
- kézizuhany maximális kihúzási hossza: 1,10 m
- integrált zuhanytartó
- szállítási terjedelem: Fogantyú, kerámiabetét, Kádtöltő, kádperemre szerelt zuhanytartó, Váltó, Rozetta, Visszafolyásgátló

Technológia

Termék kép

Méretrajz

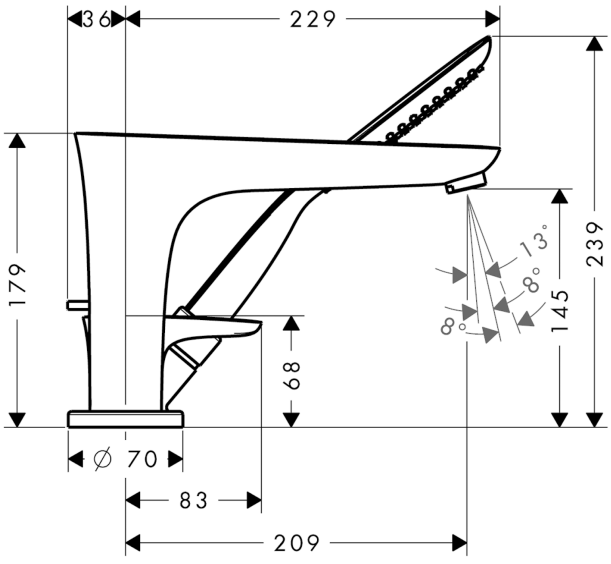

Átfolyási diagram

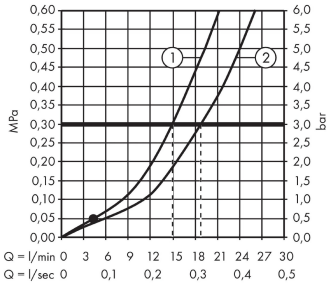

① Átfolyási teljesítmény, kézi zuhany
② Kádbevezetés